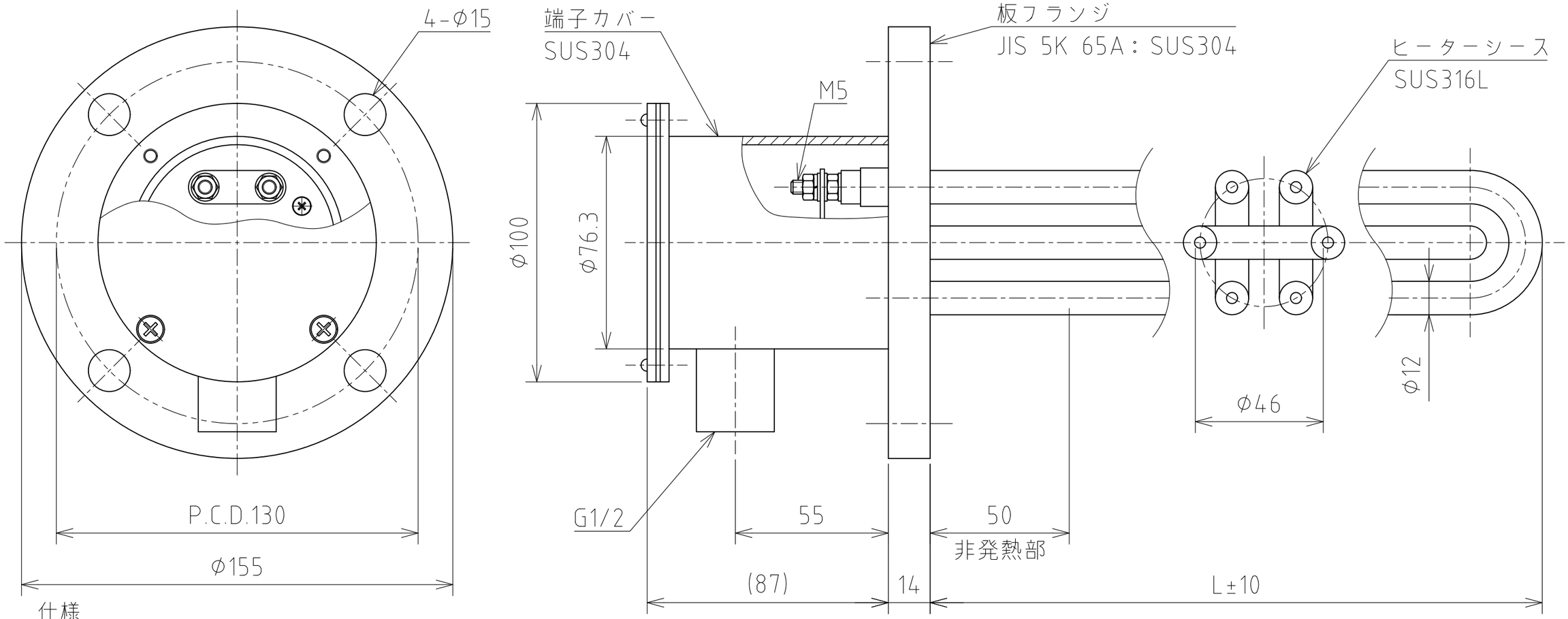


仕様

1.定格電圧：表による
2.定格容量：表による(抵抗値公差±10%)
3.絶縁抵抗：5 MΩ以上(DC500Vメガー)
4.耐電圧試験：AC1500V/1min

| 型式 | 電圧 | 容量 | L部寸法 | 電力密度 |
|---|---|---|---|---|
| FHW-651 | 200V 3相 Δ結線 | 1kW | 160 | 5.2W/cm$^2$ |
| FHW-652 | | 2kW | 200 | 7.1W/cm$^2$ |
| FHW-653 | | 3kW | 250 | 7.6W/cm$^2$ |
| FHW-654 | | 4kW | 300 | 7.9W/cm$^2$ |
| FHW-655 | | 5kW | 360 | 7.8W/cm$^2$ |
| FHW-656 | | 6kW | 410 | 7.9W/cm$^2$ |

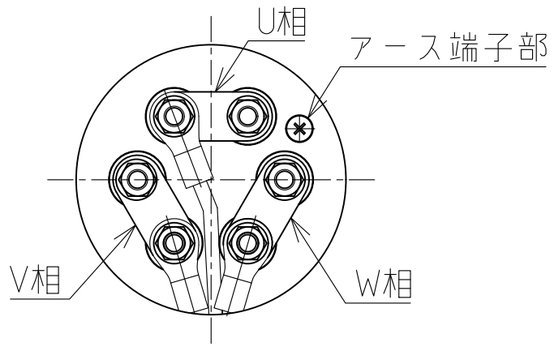


ヒータ結線例

＊リード線、圧着端子は付属いたしません

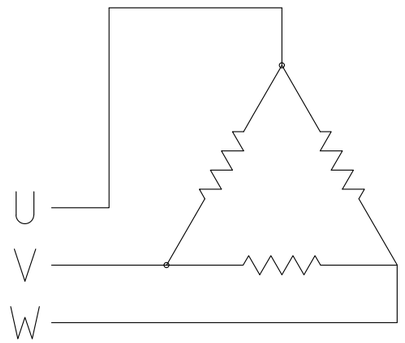


回路図

付属品： フランジ部ノンアスベストパッキン・・・1枚

注記

1.発熱部を液体中に入れてから通電を行い空焚きしないようにして下さい。
2.温度制御機器等でヒーターを制御してご使用下さい。

| | | |
|---|---|---|
| SCALE N.T.S | TITLE | 板フランジヒーター(水加熱用) |
| DIMS MM | | |
| SHINNETSU | MODEL | FHW-65A |