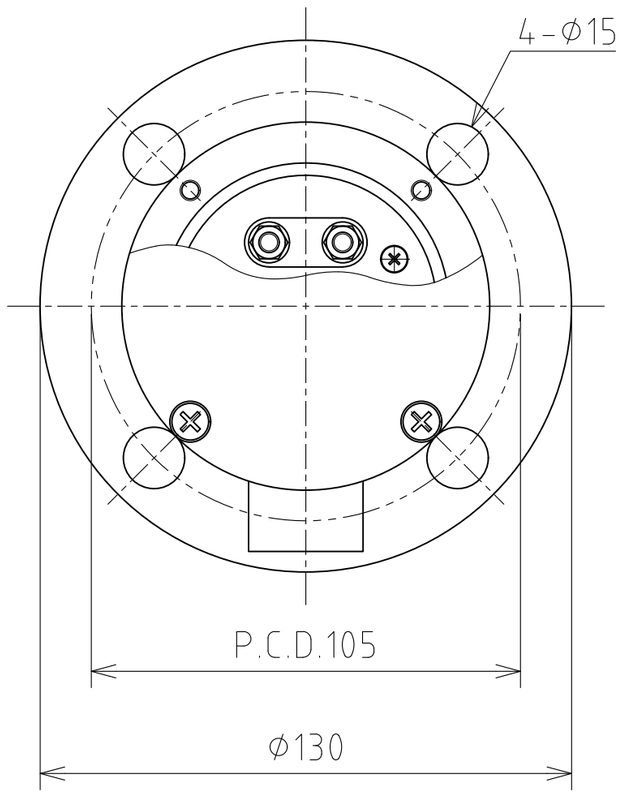

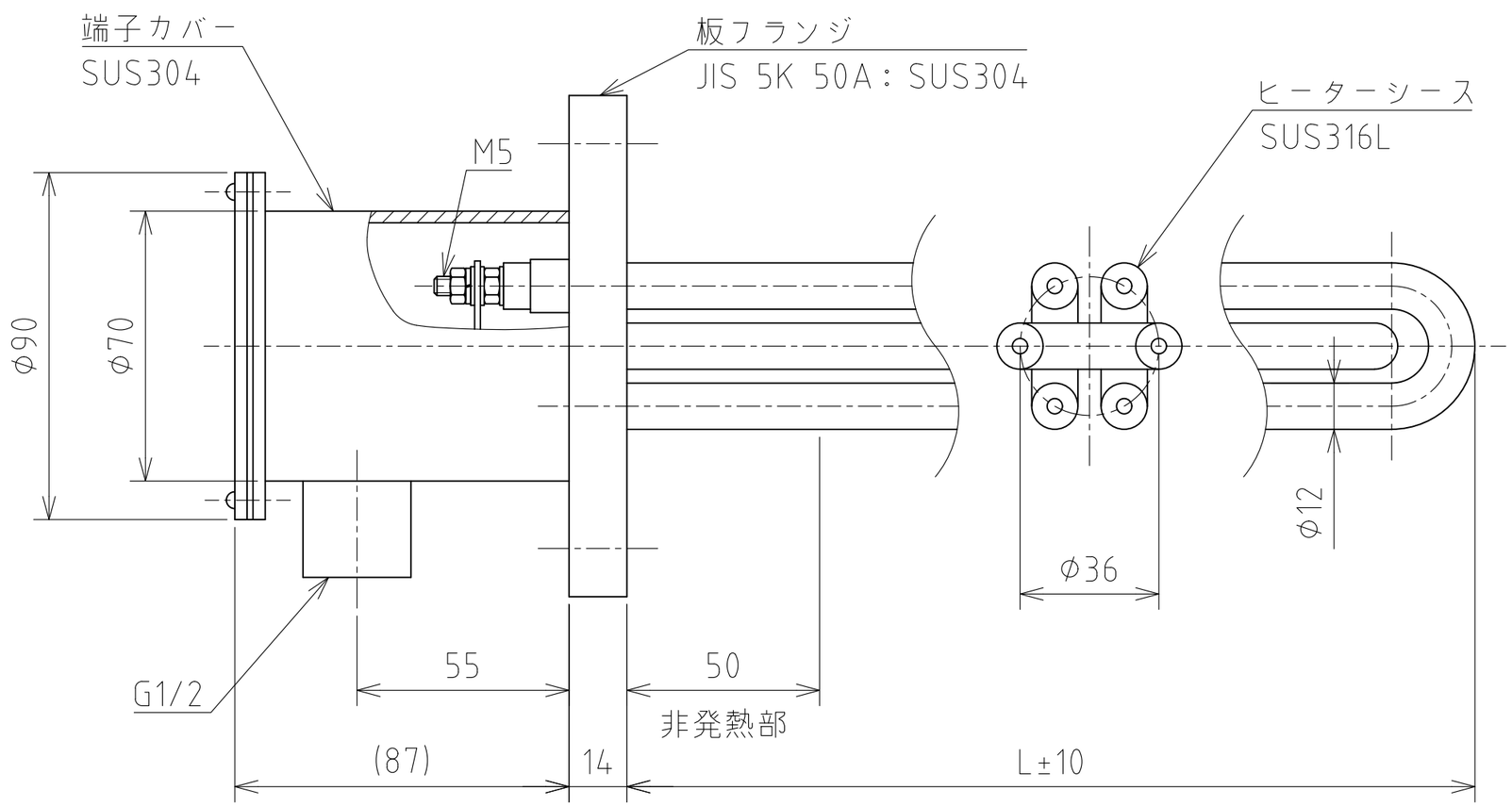

仕様

1.定格電圧：表による

2.定格容量：表による(抵抗値公差±10%)

3.絶縁抵抗：5 MΩ以上(DC500Vﾒｶﾞｰ)

4.耐電圧試験：AC1500V/1min

型式	電圧	容量	L部寸法	電力密度
FHO-501	200V 3相 Δ結線	1kW	250	2.5W/cm^2
FHO-502		2kW	370	3.0W/cm^2
FHO-503		3kW	520	3.0W/cm^2
FHO-504		4kW	660	3.0W/cm^2
FHO-505		5kW	810	3.0W/cm^2

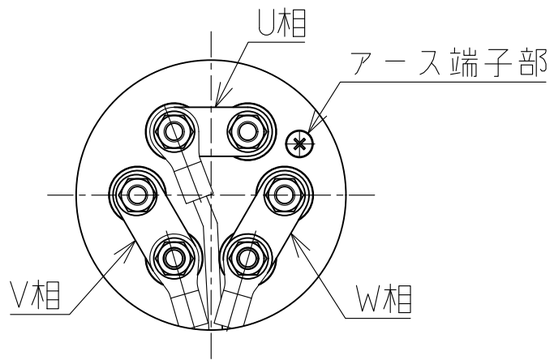

ヒータ結線例

＊リード線、圧着端子は付属いたしません

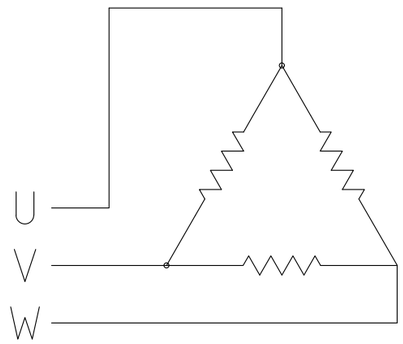

回路図

付属品： フランジ部ノンアスベストパッキン・・・1枚

注記

1.発熱部を液体中に入れてから通電を行い空焚きしないようにして下さい。

2.温度制御機器等でヒーターを制御してご使用下さい。

	SCALE N.T.S	TITLE 板フランジヒーター(油加熱用)
	DIMS MM	
SHINNETSU		MODEL FHO-50A